Panneau Monarch MRB120 (12") et MRB160 (16")

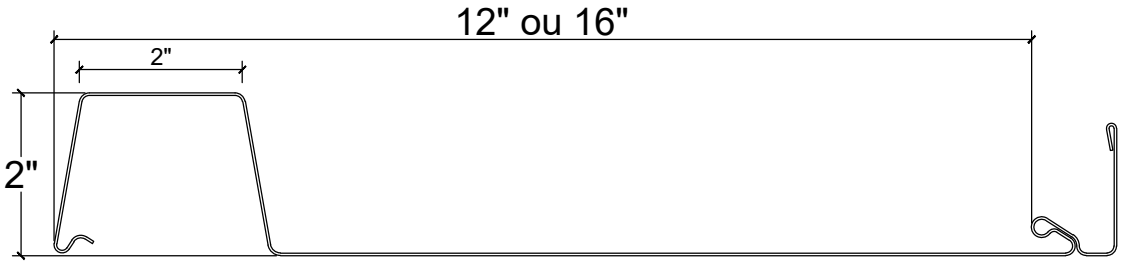

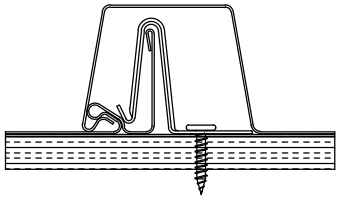

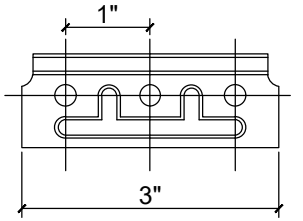

Attache panneau (24"c/c)
(MRS990)

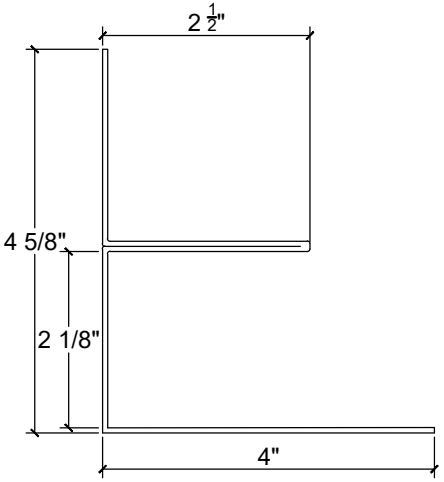

Moulure toit/mur
(TM23)
Matériel Brut: 16,25"

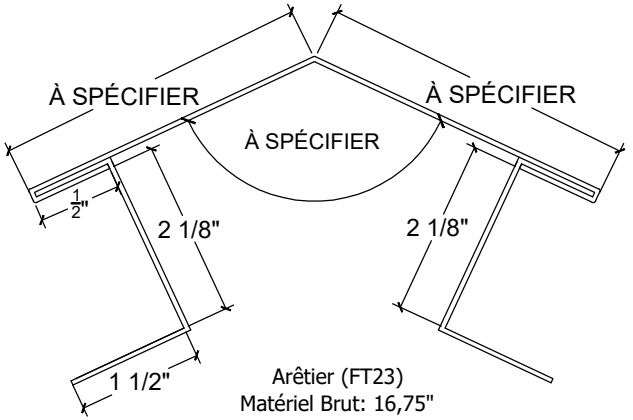

Arêtier (FT23)
Matériel Brut: 16,75"

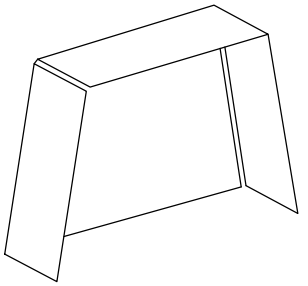

Bouchon de fermeture panneau Monarch
(MRB001)

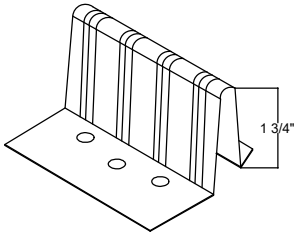

Attache panneau
élévation (24"c/c)
(MRS990)

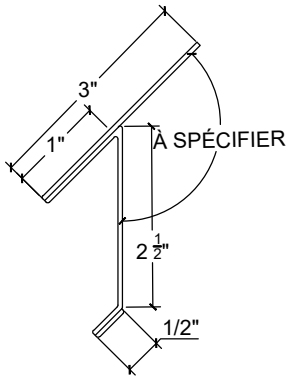

Moulure de départ
(MD10)
Matériel Brut: 7,5"

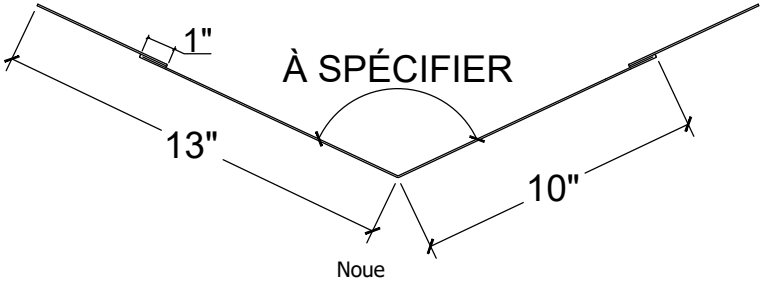

Noue
(NO10)
Matériel Brut: 30,0"

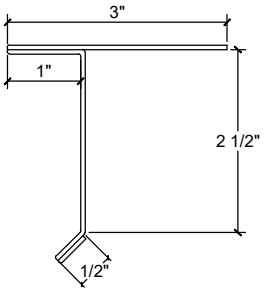

Moulure de départ latérale
(MD20)
Matériel Brut: 7,5"

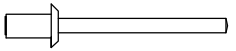

Pop rivet
acier inoxydable peint
(RSR3)

Tuiles 3R
PAREMENT • TOIT ARCHITECTURAL MÉTALLIQUE
3856 Rue Imelda-Lefebvre,
Sherbrooke
QC J1N 1B2
Tél: (819) 791-1097

Produit:
Panneau Monarch

***Installation verticale sur toiture**
Aluminium 0.032", 0.040"
Acier calibre 24

Fiche technique	Feuille: 1 / 6	Date: 2022-05-10

Coupe de mur: Jonction toit/mur

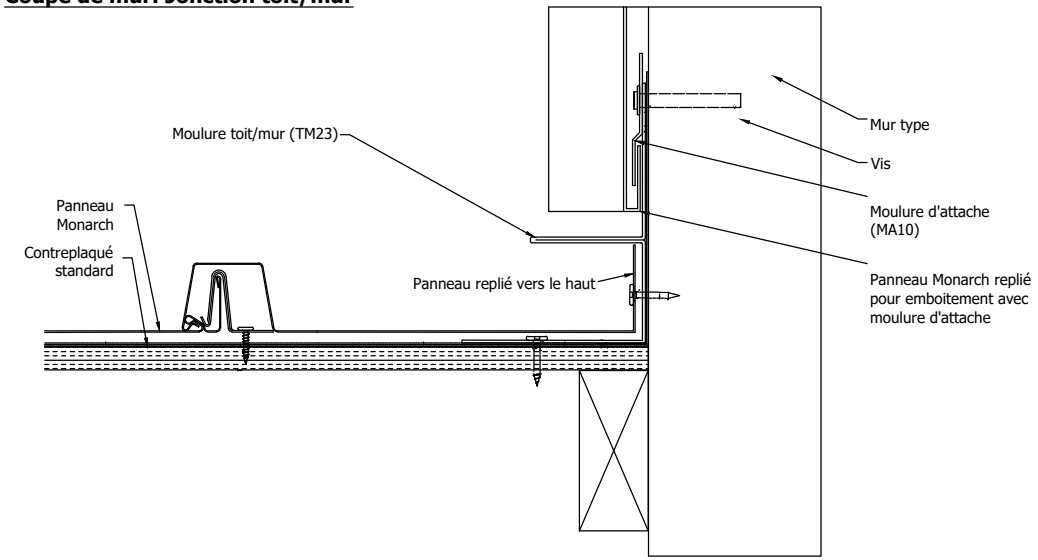

Coupe de la moulure

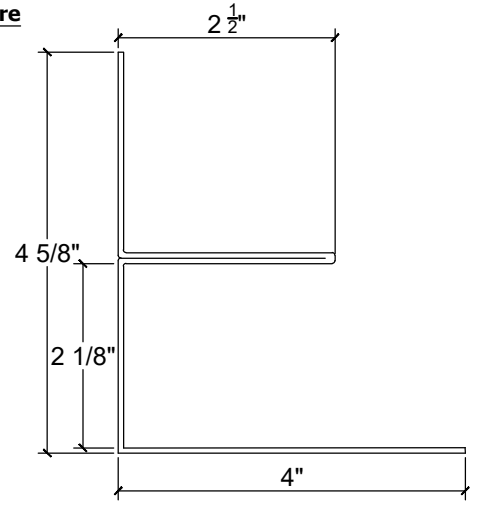

Nom de la moulure: Moulure jonction toit/mur
Numéro du produit: TM23
Matériel Brut: 16,25"

Coupe de mur: Jonction toit/mur

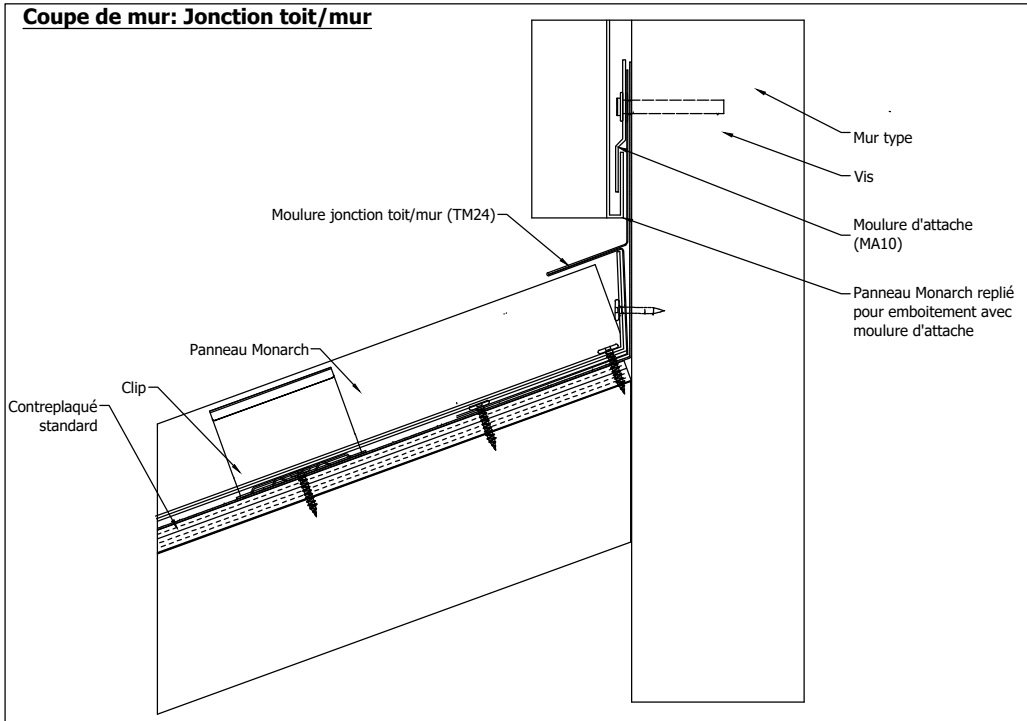

Coupe de la moulure

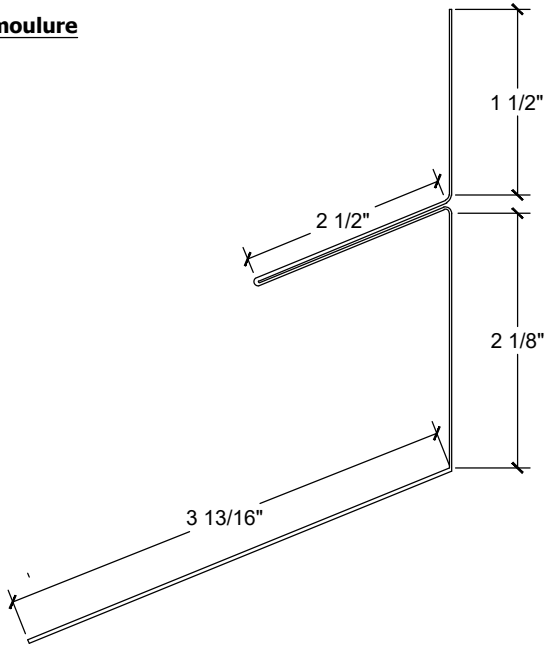

Nom de la moulure: Moulure jonction toit/mur
Numéro du produit: TM24
Matériel Brut: 12,44"

Tuiles 3R
PAREMENT • TOIT ARCHITECTURAL MÉTALLIQUE
3856 Rue Imelda-Lefebvre, Sherbrooke
QC J1N 1B2
Tél: (819) 791-1097

Produit:
Panneau Monarch : Jonction toit/mur

***Installation verticale sur toiture**
Aluminium 0.032", 0.040"
Acier calibre 24

Fiche technique	Feuille: 2 / 6	Date: 2022-05-10

Coupe de mur: Jonction toiture ventilée

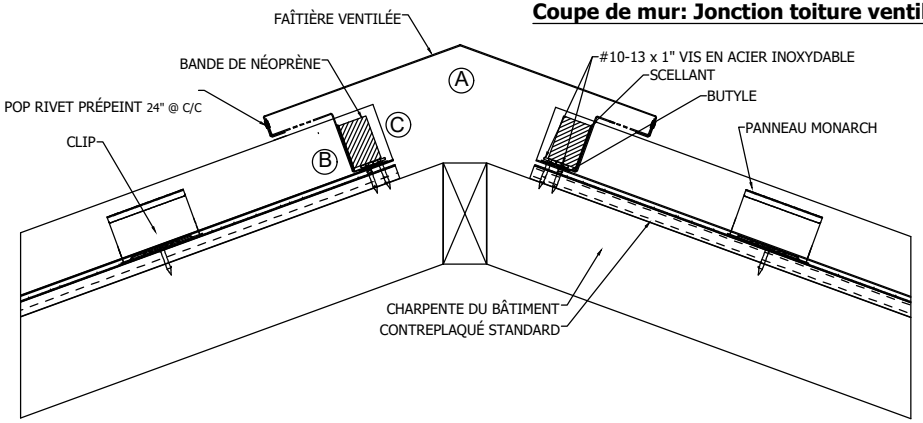

Coupe de la moulure

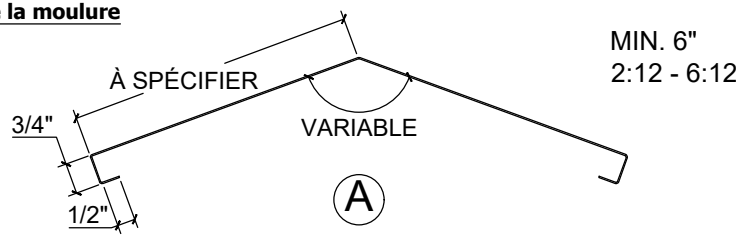

Nom de la moulure: Dessus faîtière ventilée
Numéro du produit: MRA322
Dimensions: À spécifier

Bandes de néoprène: Ⓒ

RSO022-MRB120 (Longueur 36")
RSO023-MRB160 (Longueur 32")

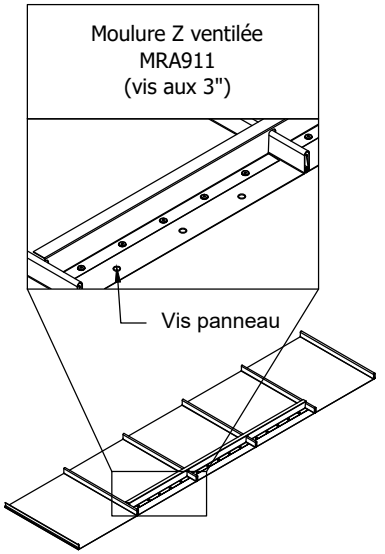

Coupe de la moulure

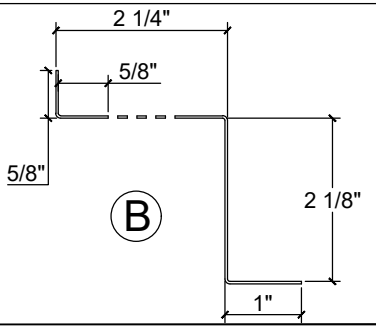

Élévation de la moulure

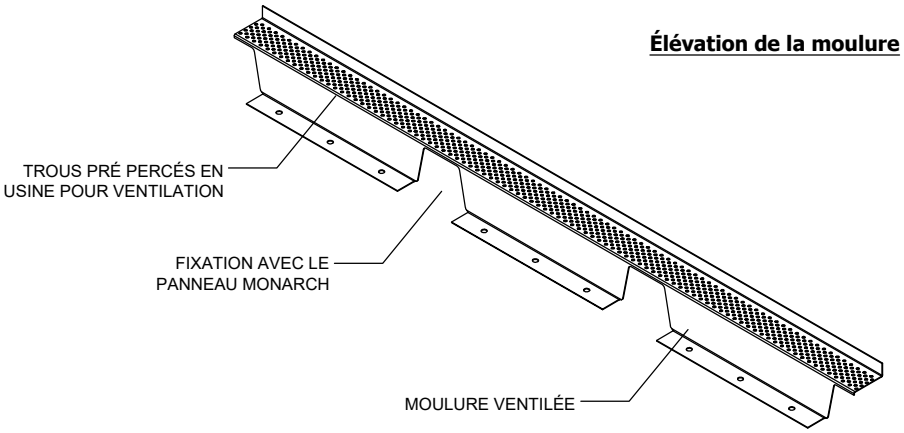

Nom de la moulure: Moulure Z encochée ventilée
Numéro du produit: MRA911 (Longueur de 12' et 16")

Tuiles 3R
PAREMENT • TOIT ARCHITECTURAL MÉTALLIQUE
3856 Rue Imelda-Lefebvre, Sherbrooke
QC J1N 1B2
Tél: (819) 791-1097

Produit: Panneau Monarch : Jonction toiture ventilée

***Installation verticale sur toiture**
Aluminium 0.032", 0.040"
Acier calibre 24

Coupe de mur: Jonction toiture non ventilée

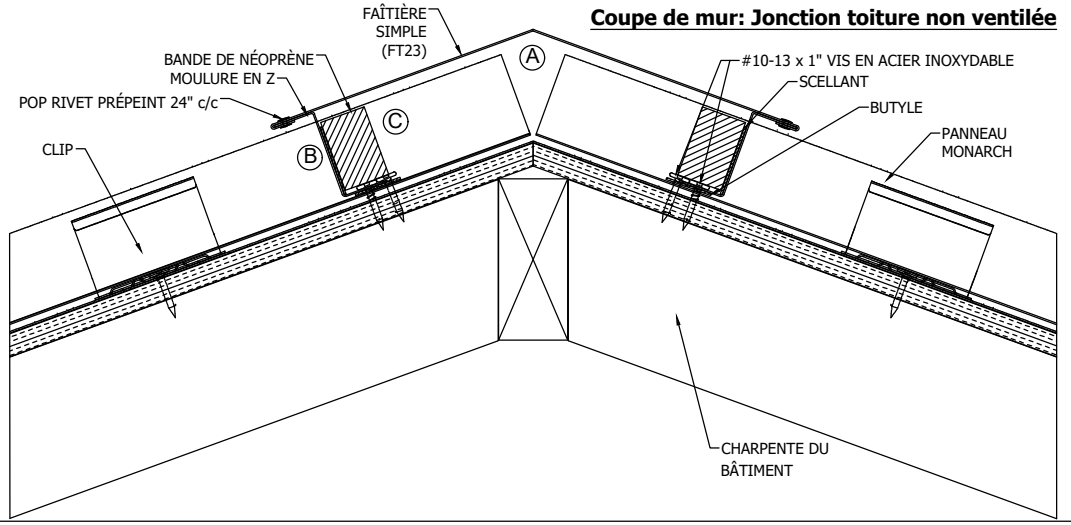

Coupe de la moulure

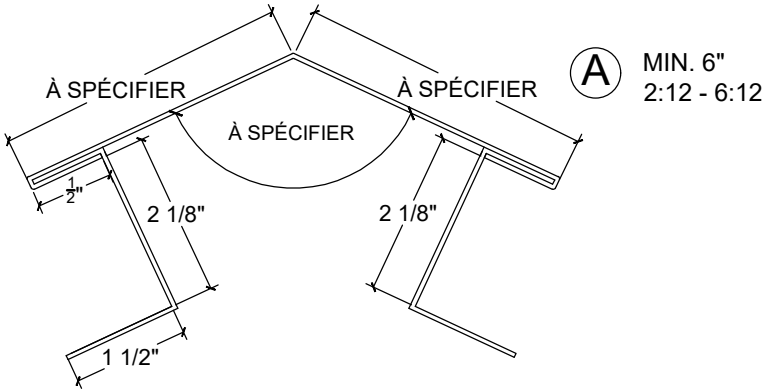

A MIN. 6"
2:12 - 6:12

Nom de la moulure: Dessus faîtière non ventilée
Numéro du produit: FT23
Angle: À spécifier

Bandes de néoprène: C

RSO022-MRB120 (Longueur 36")
RSO023-MRB160 (Longueur 32")

Coupe de la moulure

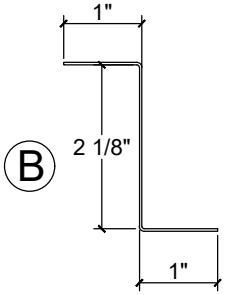

Élévation de la moulure

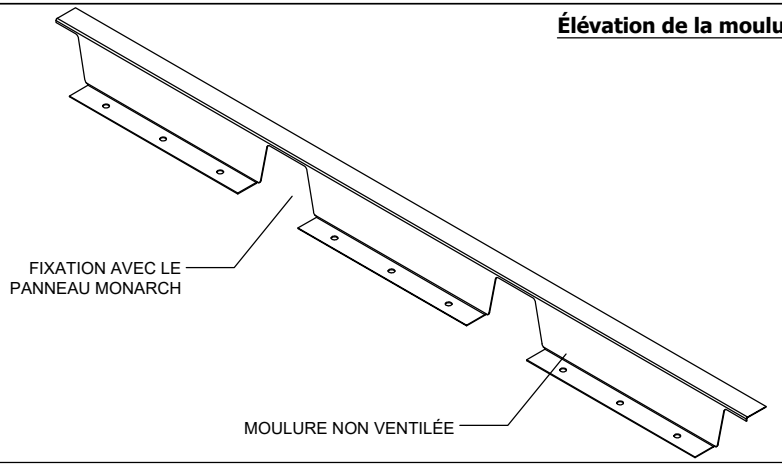

Nom de la moulure: Moulure Z encochée non ventilée
Numéro du produit: MRA910 (Longueur de 12' et 16")

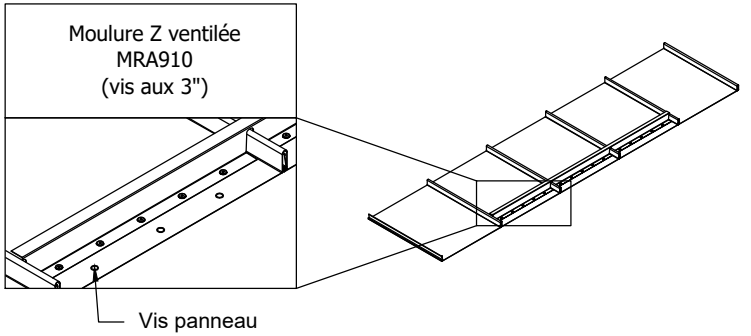

Tuiles 3R
PAREMENT • TOIT ARCHITECTURAL MÉTALLIQUE
3856 Rue Imelda-Lefebvre, Sherbrooke
QC J1N 1B2
Tél: (819) 791-1097

Produit:
Panneau Monarch: Jonction toiture non ventilée

***Installation verticale sur toiture**
Aluminium 0.032", 0.040"
Acier calibre 24

Fiche technique	Feuille: 4 / 6	Date: 2022-05-10

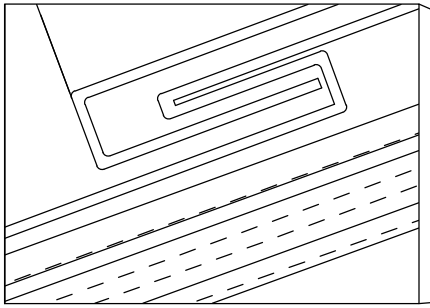

Panneau Monarch replié sous la noue pour faire un emboitement

Coupe de mur: Jonction toiture-Noue

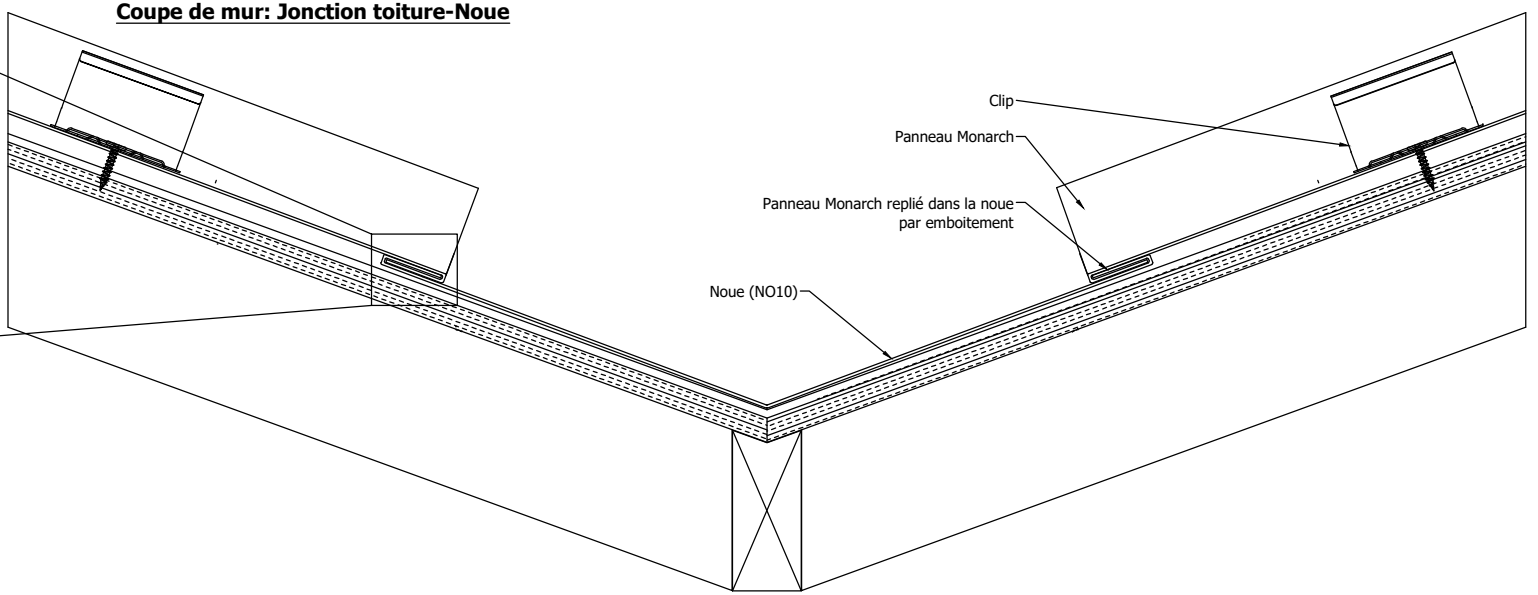

Coupe de la moulure

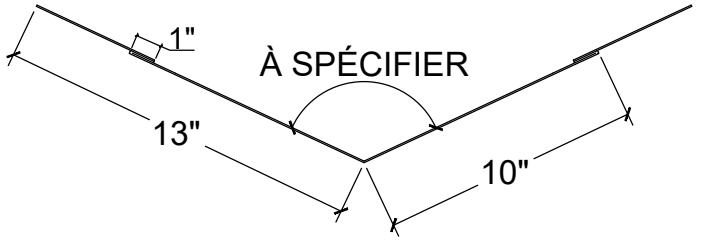

Nom de la moulure: Noue
Numéro du produit: NO10

Élévation de la clip

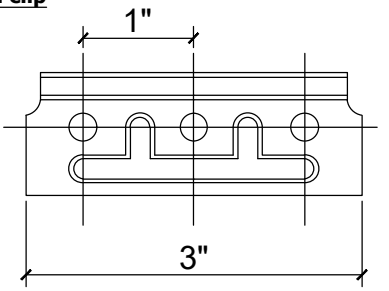

Nom de l'accessoire: Clip (24" C/C)
Numéro du produit: MRS990

Tuiles 3R
PAREMENT • TOIT ARCHITECTURAL MÉTALLIQUE
3856 Rue Imelda-Lefebvre, Sherbrooke
QC J1N 1B2
Tél: (819) 791-1097

Produit: Panneau Monarch :Jonction toiture-noue

***Installation verticale sur toiture**
Aluminium 0.032", 0.040"
Acier calibre 24

Fiche technique	Feuille: 5 / 6	Date: 2022-05-10

Coupe de mur: Jonction moulure de départ

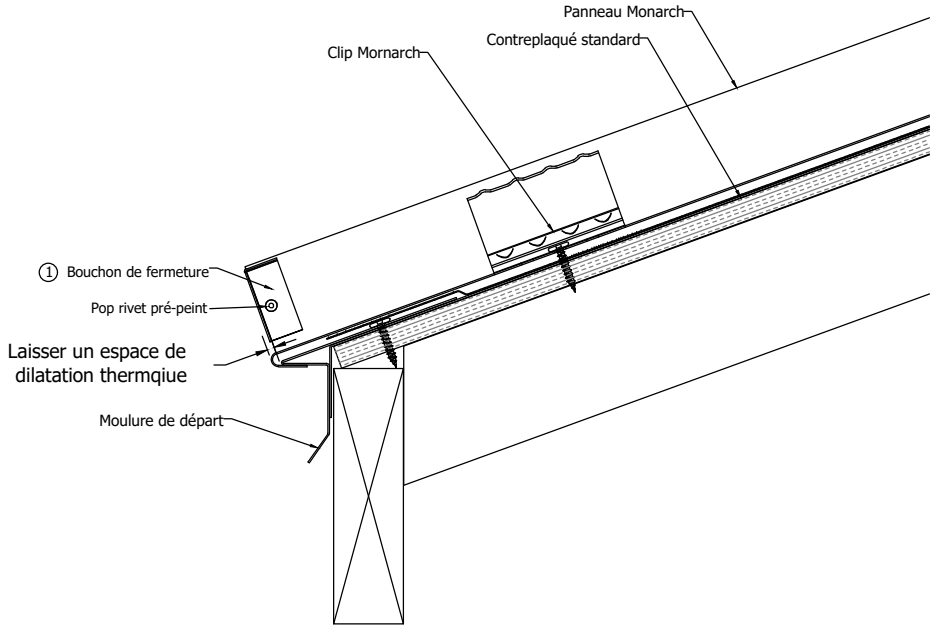

Élévation de la clip

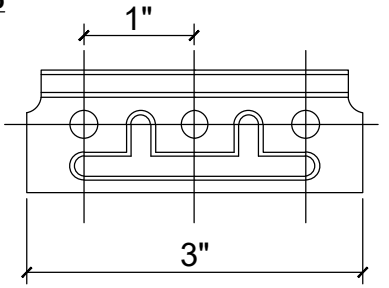

Nom de l'accessoire: Clip (24" C/C)
Numéro du produit: MRS990

1

Représentation du bouchon

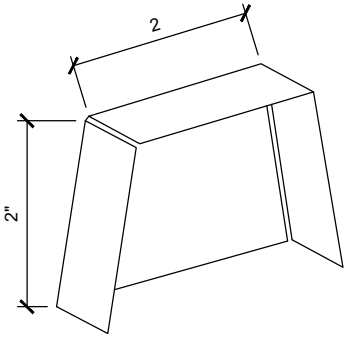

Nom de l'accessoire: Bouchon de fermeture
Numéro du produit: MRB001

Coupe de la moulure

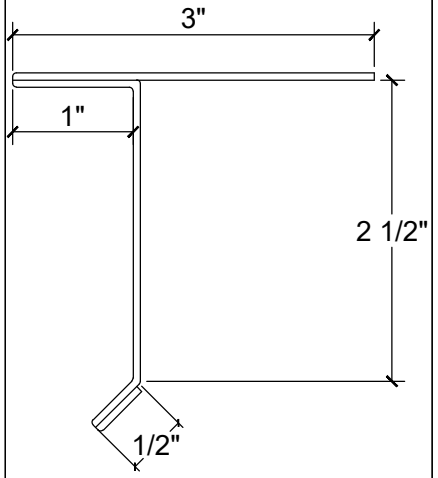

Nom de la moulure: Moulure de départ
Numéro du produit: MD20

Coupe de la moulure

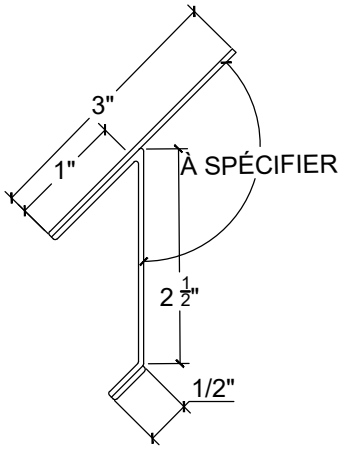

Nom de la moulure: Moulure de départ
Numéro du produit: MD10

Tuiles 3R
PAREMENT • TOIT ARCHITECTURAL MÉTALLIQUE
3856 Rue Imelda-Lefebvre, Sherbrooke
QC J1N 1B2
Tél: (819) 791-1097

Produit:
Panneau Monarch : Moulure de départ

***Installation verticale sur toiture**
Aluminium 0.032", 0.040"
Acier calibre 24

Fiche technique	Feuille: 6 / 6	Date: 2022-05-10